6 PİSTONLU HİDROLİK POMPA
6 PISTON HYDRAULIC PUMP

KOD: 6 EP 60 A

KAPASİTE
CAPACITY

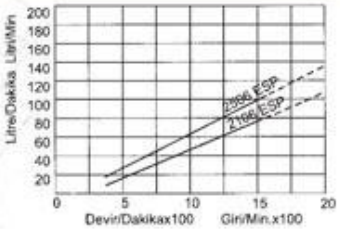

GÜÇ GİRİŞİ
POWER INPUT

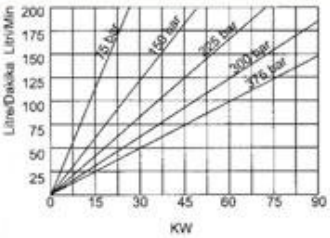

VOLÜMETRİK VERİM
VOLUMETRIK EFFICIENCY

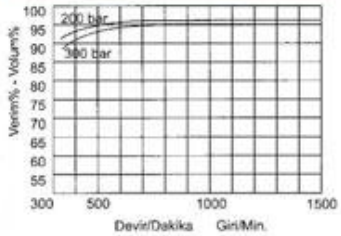

TAHRİK TORKU
DRIVE TORKQUE

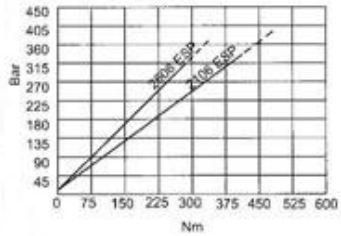
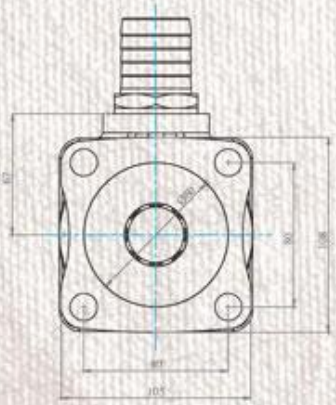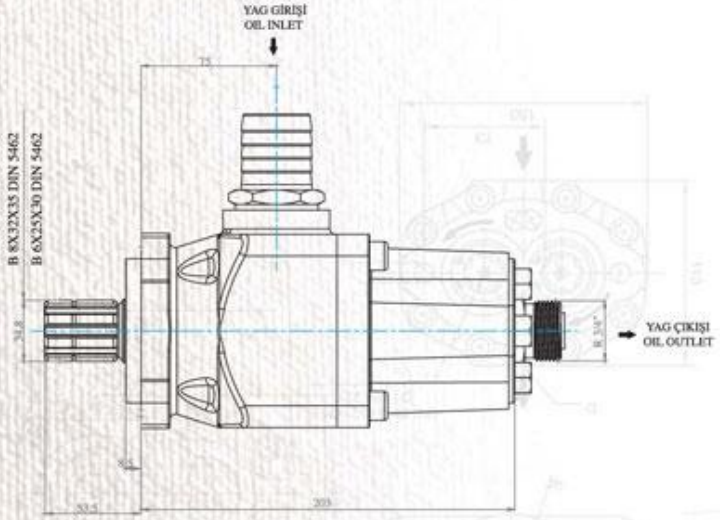
TEKNİK DEĞERLER	6 EP 60 A
Debi Verim / Deby-Efficiency (1000 Rmp/dk)	60lt
Çalışma Basıncı / Working Pressure (max.)	200 Bar
Test Basıncı / Test Pressure (max.)	300 Bar
Çalışma Devri / Working Revolutionno (max.)	1200 Rpm/dk
Dönüş Yönü / Rotation Side	Sağ-Sol / Right-Left
Ağırlık / Weight	13,5 Kg
Sürekli Max. Hız / Continuous Max. Speed	800